GEA LUCE

TULLIA P/4 3000K

DATA:
Watt: 40W
Lumen: 2200lm
3000K
Volt: 220-240V
IP: IP20
CRI: >80
30.000h
Classe 1

Plafoniere con montatura in alluminio satinato bianco. Diffusore in silicone bianco opale. Sorgente luminosa led.

Ceiling lighting with satin white aluminium frame. Opal white silicone diffuser. LED light source.

Plafonniers avec monture en aluminium blanc satiné. Diffuseur en silicone blanc opale. Source lumineuse LED.
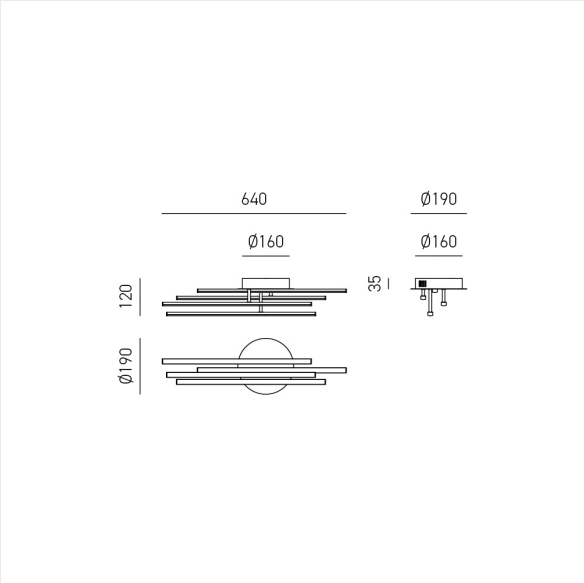
Deckenleuchte mit weißem satiniertem Aluminiumrahmen. Weißer opaler Silikondiffusor. LED-Lichtquelle.